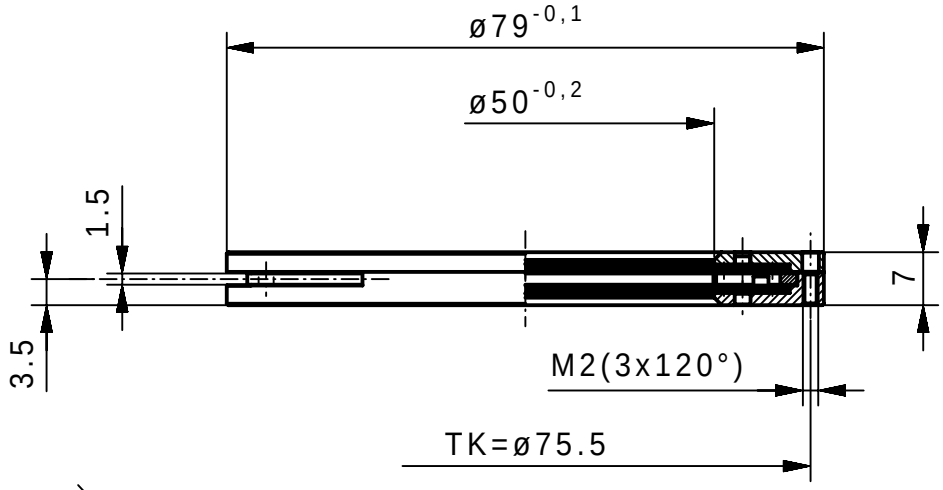

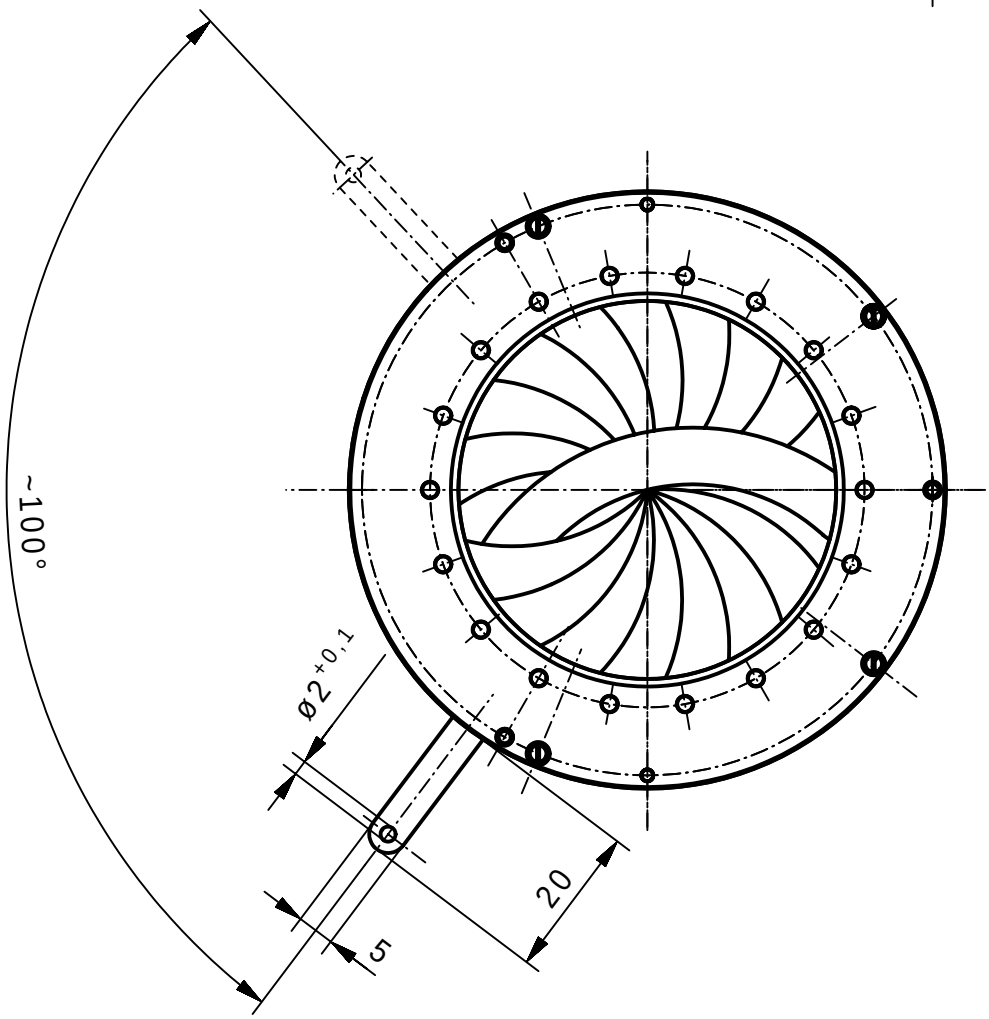

		Werkstoff/Rohteil		Tag	Name	Maßstab	Benennung
			Ausgabe	25.02.09	JL	1:1	Irisblende 79/50 FC (Angebotszeichnung)
			Berab.	25.02.09	KN		
			Erstellt	06.02.09	KN		
		Maße ohne Toleranzangabe nach DIN 7168 mittel	SAHM	SAHM FEINWERKTECHNIK GMBH WETZLAR		Diese Maße werden besonders geprüft	Zchng.-Nr. 95 050
Paßmaß	Abmaß	Flächen ohne Rauhtiefenangabe DIN 3141 "Reihe 4"					Ersatz

Vervielfältigen und Weiterleiten an Dritte nur mit unserer Zustimmung.