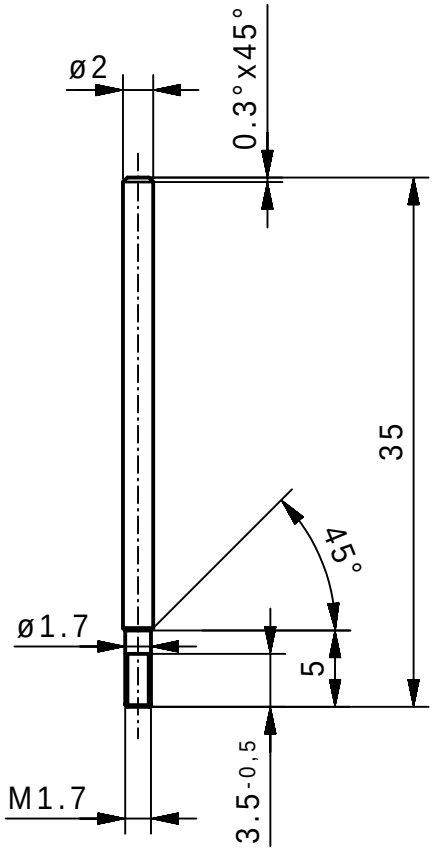

Oberfl.: schwarz oxydiert

		Werkstoff/Rohteil		Tag	Name	Maßstab	Benennung
		1.4305	Ausgabe	30.09.08	BS	2:1	Hebel M1,7x3,5ø2x35
			Berab.	29.09.08	KN		
			Erstellt	08.12.05	KN		
		Maße ohne Toleranzangabe nach DIN 7168 mittel	SAHM	SAHM FEINWERKTECHNIK GMBH WETZLAR		Diese Maße werden besonders geprüft	Zchng.-Nr. 54 221
Paßmaß	Abmaß	Flächen ohne Rauhtiefenangabe DIN 3141 "Reihe 4"					Ersatz

Vervielfältigen und Weiterleiten an Dritte nur mit unserer Zustimmung.