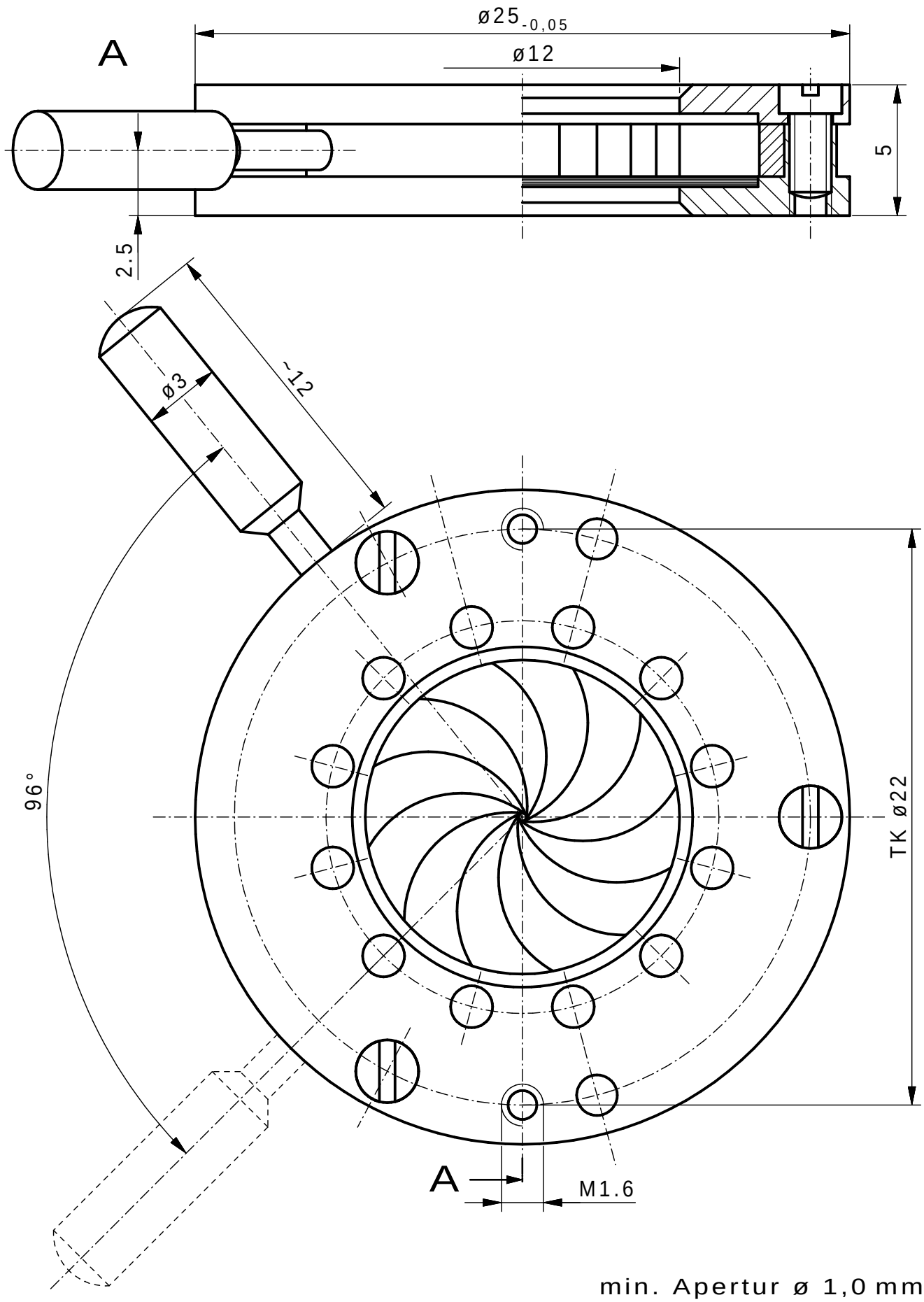

min. Apertur ø 1,0 mm

		Werkstoff/Rohteil		Tag	Name	Maßstab	Benennung
		.	Ausgabe	22.03.22	BS	5:1	Irisblende 25/12 VA Angebotszeichnung
			Bearb.	11.03.22	SR		
			Erstellt	15.05.06	KN		
		Maße ohne Toleranzangabe nach DIN 7168 mittel	SAHM	SAHM FEINWERKTECHNIK GMBH WETZLAR		Diese Maße werden besonders geprüft	Zchng.-Nr. 98012 -010
Paßmaß	Abmaß	Flächen ohne Rautiefenangabe DIN 3141 "Reihe 4"					Ersatz

Vervielfältigen und Weiterleiten an Dritte nur mit unserer Zustimmung.